EUROMECC

WAGON MIX 1500

IMPIANTO DI BETONAGGIO PER LE OPERE COMPLEMENTARI ED A MARGINE DELLE LINEE FERROVIARIE

BATCHING PLANT FOR COMPLEMENTARY WORKS AND ON THE MARGIN OF THE RAILWAY LINES

MANUTENZIONE FERROVIARIA
PRODUZIONE DI CALCESTRUZZO

www.euromecc.com

LO STABILIMENTO PRODUTTIVO
UN'AREA DI OLTRE 220.000 m²

THE MANUFACTURING SITE
AN AREA OVER 220.000 m²

Euromecc è un'azienda italiana, attiva in tutto il mondo da oltre 50 anni, leader nella progettazione e produzione di centrali di betonaggio, silos e terminal per lo stoccaggio di cemento e materiali pulverulenti, dissolutori, impianti di inertizzazione e di riciclo del calcestruzzo.

Euromecc is an Italian company, operating worldwide for more than 50 years, leader in the design and manufacturing of concrete batching plants, silos and terminal for the storage of cement and bulk materials handling, dissolvers, inertisation and concrete reclaimer plants.

Il processo manifatturiero di Euromecc prende forma all'interno dei suoi 32.000 m² coperti. Qui le capacità produttiva è stata ampliata notevolmente nel corso degli anni grazie ad una visione di lungo termine che ha spinto la proprietà a sostenere numerosi investimenti in campo tecnologico. Questi hanno portato all'installazione di tre linee di saldatura robotizzata che garantiscono elevati volumi produttivi con altissimi livelli di qualità. Le altre fasi del cliclo produttivo sono affidate a numerose macchine a controllo numerico tra cui centri di lavoro e tornitura, calandre automatizzate, banchi di taglio a pantografo mediante plasma e ossitaglio, ed un modernissimo sistema di taglio laser ad 8 kW in grado di lavorare lamiere per spessori fino a 40 mm con precisione estrema.

The Euromecc manufacturing site takes place within a covered area of 32.000 m². Here the production capability has significantly been improved over the time, thanks to a long-term view which pushed the ownership to afford a number of investments in technology. Those have led to the installation of three automatic welding lines which guarantee high manufacturing volumes with extremely high-quality levels. Other production phases are addressed to various CNC equipment such as cutters, grinders, roller-presses, plasma and oxy-fuel cutting together with a state-of-the-art 8 kW laser cutting machine able to process steel sheet with thicknesses up to 40 mm with an extreme precision.

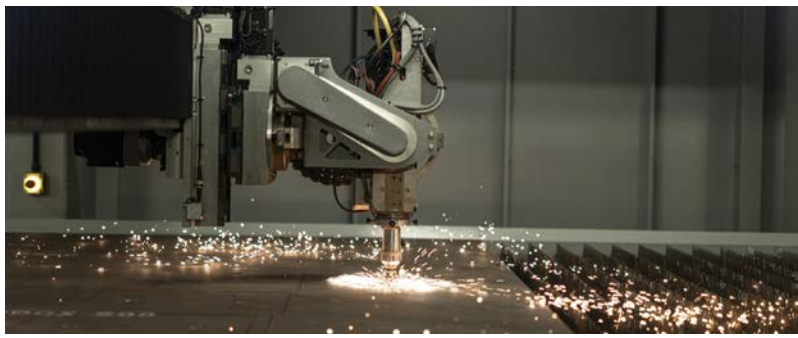

EUROMECC

IL CONTROLLO DI PROCESSO
DALLE MATERIE PRIME AL PRODOTTO FINITO

THE PROCESS CONTROL
FROM RAW MATERIALS TO FINISHED PRODUCT

Di fianco all'adozione di elevati standard produttivi, frutto di una strategia fondata sulla qualità, troviamo i sistemi di finitura Euromecc.
Dopo aver verificato le caratteristiche fisiche dei componenti realizzati e certificato la loro qualità secondo le prescrizioni della ISO:9001, si passa alla fase finale del processo.
Per garantire la durabilità nel tempo dei prodotti vengono utilizzate una cabina di sabbiatura automatica che prepara i semi-lavorati anche di dimensioni notevoli, e successivamente un robot di verniciatura che applica i diversi strati di finitura necessari a raggiungere con deviazioni minime gli spessori definiti dagli standard ISO 12944, concordati durante la definizione tecnica.
Infine si procede con le prove NDT necessarie a compilare i report di produzione che certificano la qualità di Euromecc.

Together with the adoption of high-manufacturing standards, thanks to a company strategy based on the quality, we found the finishing of Euromecc products.
After verifying the physical characteristics of each made component and certified its quality according to ISO:9001 prescriptions, the final phase of the process begins.
To guarantee the durability over time of our products, we use an automatic sand-blasting room which prepares the products despite their dimension, and then there is a painting robot which applies several coating layers necessary to reach with minimum deviation the minimum thicknesses defined by ISO 12944 standards, according to the agreed technical specifications.
Finally there is the NDT phase in order to issue the MDR which certifies the Euromecc quality.

WAGON MIX 1500

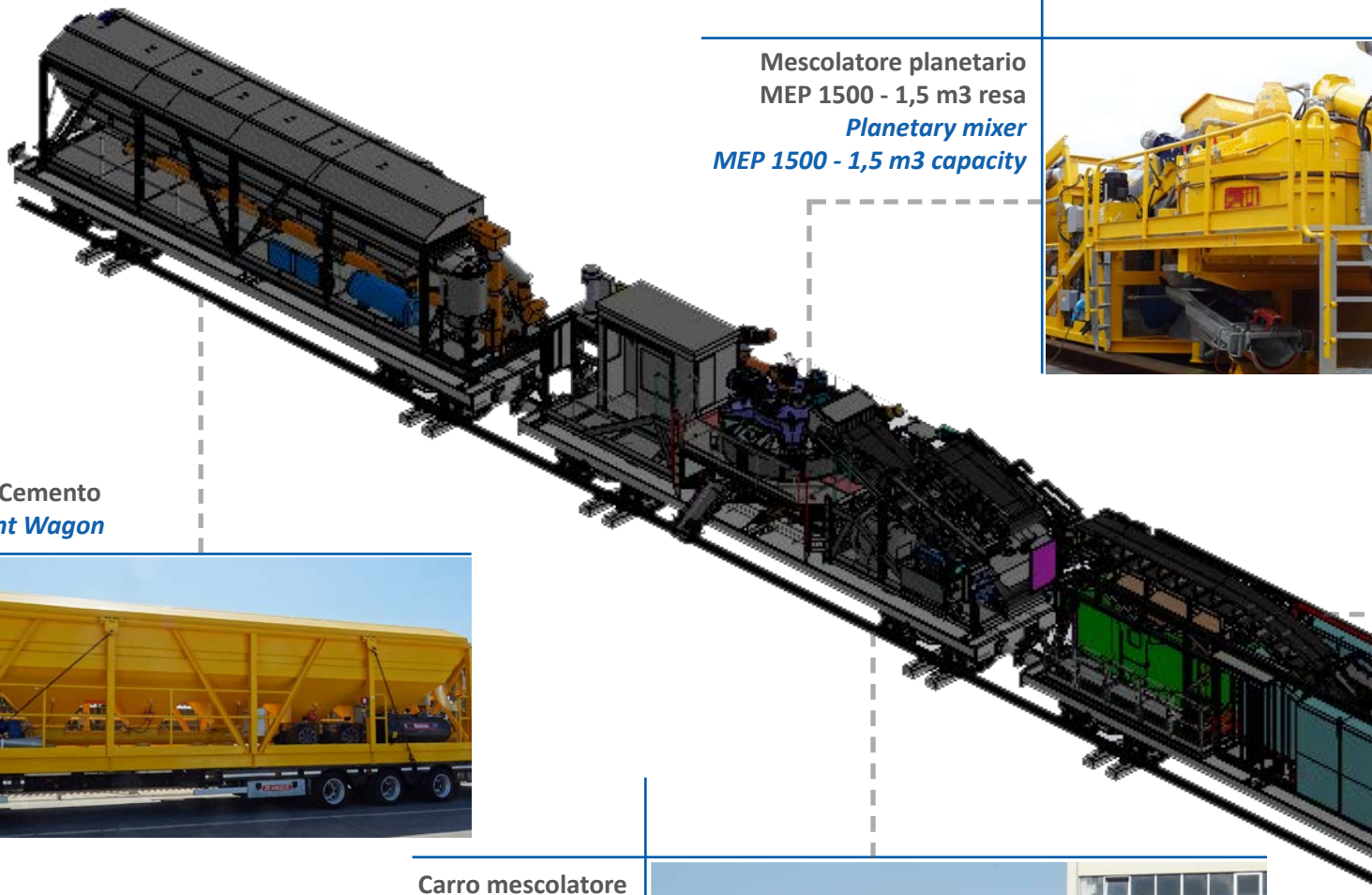

Mescolatore planetario
MEP 1500 - 1,5 m3 resa
Planetary mixer
MEP 1500 - 1,5 m3 capacity

Carro Cemento
Cement Wagon

Carro mescolatore
Mixer Wagon

Technical features:

- Hourly production up to max 50 m³/h of concrete with cycles of 1.5 m³ in continuous free discharge;

- Total working autonomy about 30 m³ with one aggregate wagon, up to 120 m³ with 4 aggregate wagons;

- up to 4 aggregate wagons with storage of about 32 m³ each;

- Water storage 26.000 lt;

- Cement storage 45 t.

Caratteristiche tecniche:

- Produzione oraria sino a max 50 m³/h di calcestruzzo con cicli da 1,5 m³ in continuo a scarico libero;

- Autonomia totale di lavoro circa 30 m³ con un vagone inerti, fino a 120 m³ con 4 vagoni inerti;

- 4 vagoni inerti totali impiegabili con stoccaggio di circa 32 m³ ciascuno;

- Stoccaggio acqua 26.000 lt;

- Stocaggio cemento 45 ton.

LA SOLUZIONE IDEATA PER CANTIERI FERROVIARI
THE PERFECT SOLUTION FOR RAILWAY JOBSITE

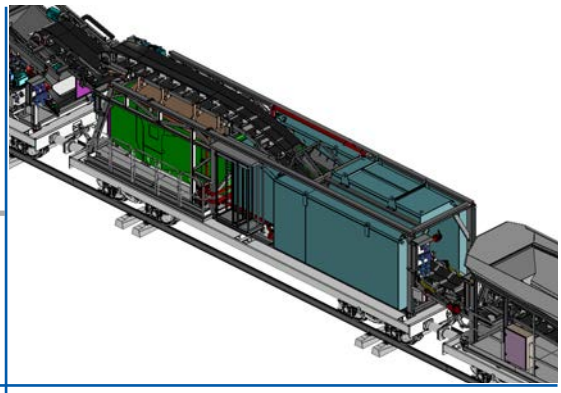

Carro acqua e
generatore di corrente elettrica
Water and power generator wagon

Quadro di comando e automazione con
controllo manuale e automatico
Control panel and automation with manual and automatic managment

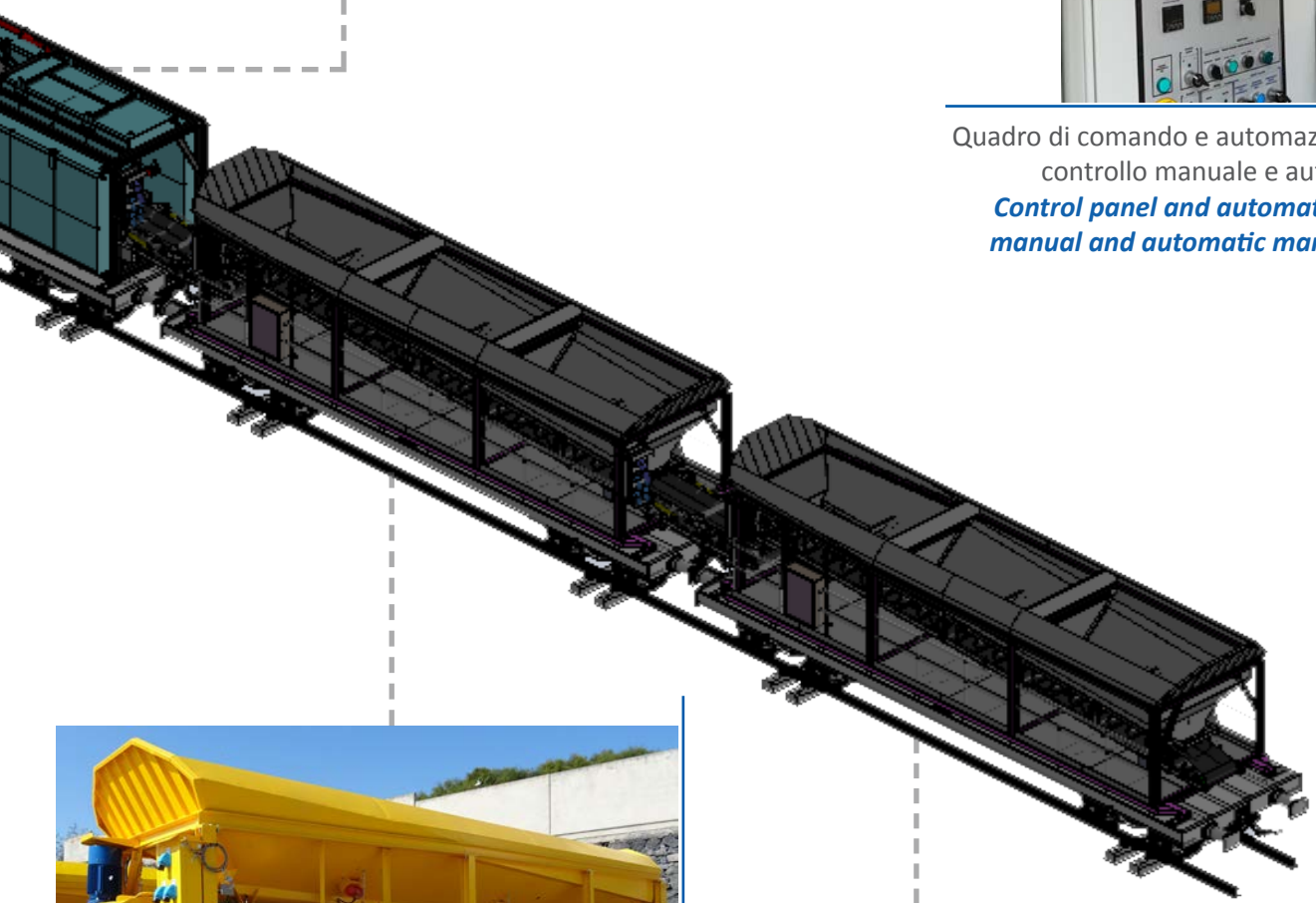

Carro inerti
Aggregates wagon

CARRO INERTI

Il carro inerti ha una struttura modulare in grado di trasportare fino a 32 m³ cadauno, e lavora con un monoinerte in curva. Il numero di vagoni può essere esteso fino a quattro o più vagoni, portando l'autonomia di turno a oltre 100 m³ di calcestruzzo.

The aggregate wagon has a modular structure capable to carry up to 32 m³ each, working with a mixed aggregate. The number of wagons can be extended up to 4+ units, increasing the working range to more than 100 m³ of concrete.

DISPOSIZIONE
LAYOUT

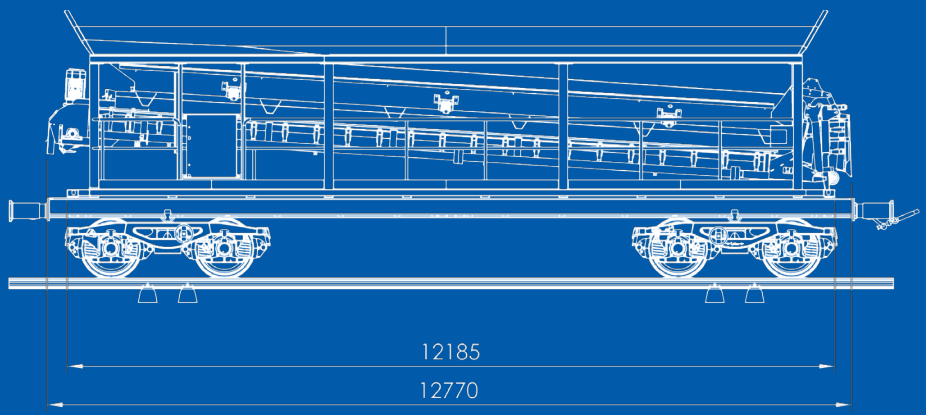

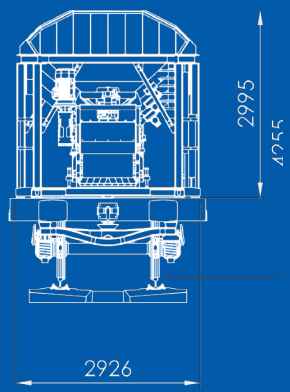

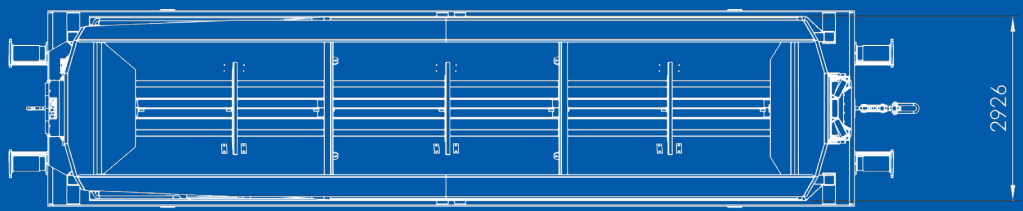

CARRO ACQUA

Il carro acqua è destinato allo stoccaggio acqua mediante quattro cisterne per complessivi 26.000 l, sufficiente a fornire sia l'acqua di impasto che quella di servizio. Insieme allo stoccaggio acqua è collocato un gruppo elettrogeno ad alta efficienza che alimenta l'intera installazione e ne garantisce l'autonomia energetica e l'illuminazione.

The water wagon is dedicated for water storage in four water tanks with total capacity 26.000 l to provide both mixing and service water. Together with water storage there is an high-efficiency generator unit that feeds the whole plant and ensures its energy autonomy and lighting.

DISPOSIZIONE
LAYOUT

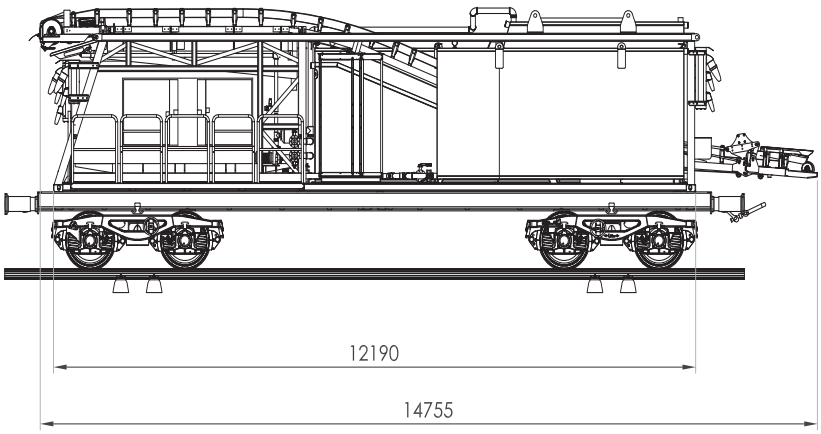

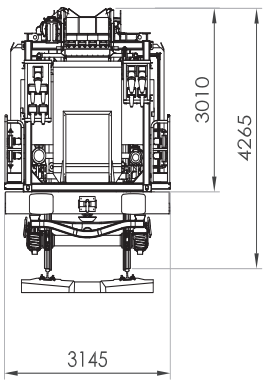

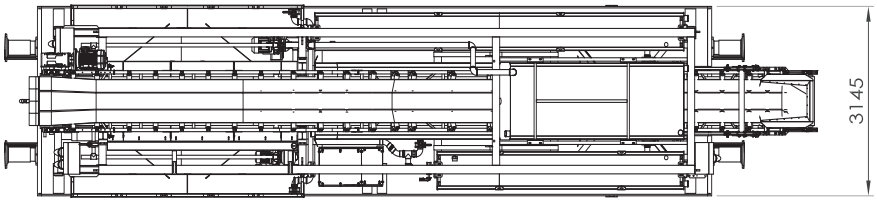

CARRO CEMENTO

Il carro per lo stoccaggio di cemento è dotato di silo orizzontale da 32 m3 (ca. 45 t) con idonei mezzi di depolverazione e collegato mediante sistema di coclee al dosatore posto sul vagone di miscelazione.

The cement storage wagon is equipped with a horizontal silo 32 m3 (approx. 45 t) and suitable dedusting filters. The cement is fed by screws to the hopper installed on the mixing unit.

DISPOSIZIONE
LAYOUT

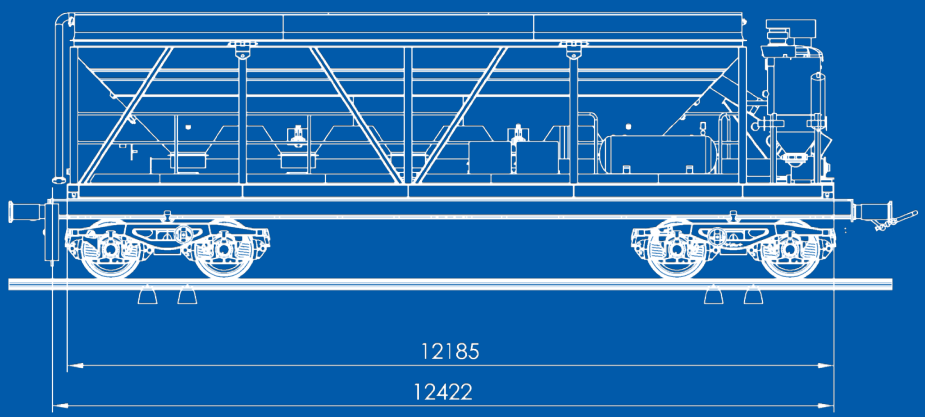

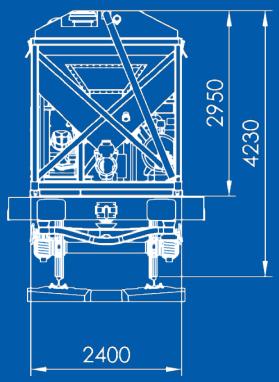

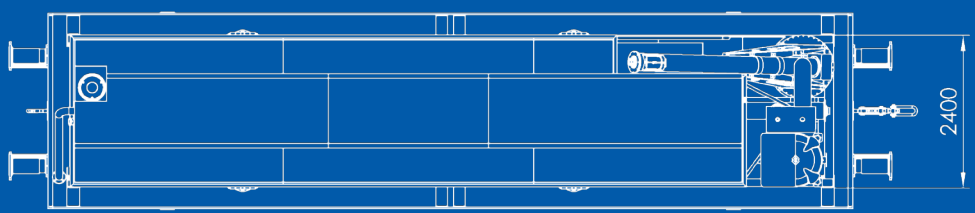

CARRO MIXER

Il carro di miscelazione è dotato di un mescolatore planetario Euromecc da 1,5 m3 di capacità, servito dal dosatore inerti alimentato da un sistema di nastri che trasporta gli aggregati dai primi due carri e che ne monitora l'umidità prima della pesata, un sistema di contalitri per il dosaggio acqua, e una bilancia per il cemento. Il mescolatore è completo di sonda igrometrica e doppia portella di scarico ognuna delle quali servita da apposita canala di scarico telescopica.

The mixer wagon is equipped with a Euromecc planetary mixer with capacity of 1,5 m3, fed by the aggregates batching conveyor that transports the aggregates from the first two wagons and that monitors the humidity before weighing, water adding system with pulse counter for the precise water batching and a cement weighing hopper. The mixer is completed with a hygrometric probe and two discharge gates with a special telescopic chute.

DISPOSIZIONE
LAYOUT

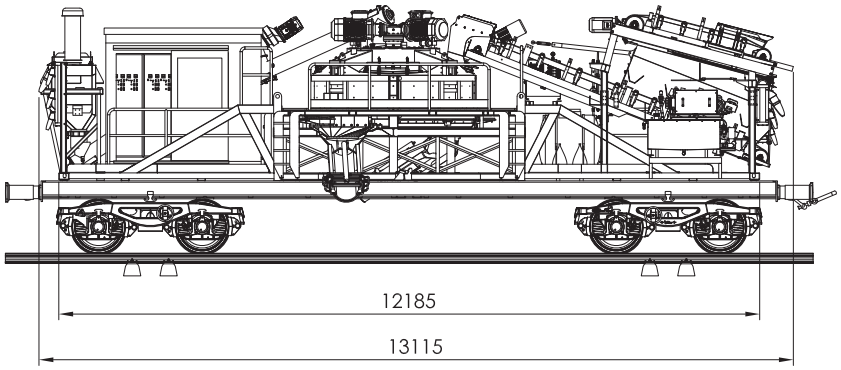

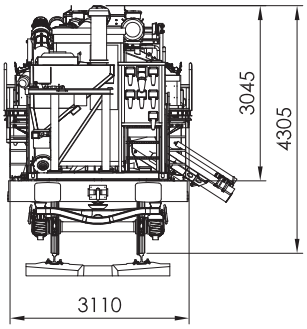

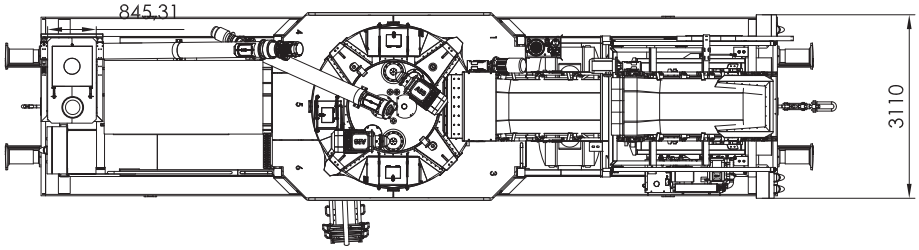

Catania, Italy: pre-cast factory for HS railway elements

Pleven, Bulgaria: Readymix

Larvik, Norway: Readymix

Ryadh, Saudi Arabia: Railway metro project

Kazakhstan, Readymix for infrastructure project

Catania, Italy: Storage tanks for waste treatment

Plymouth, UK: Import cement terminal

Trento, Italy: Tower plant for pre-cast and readymix

Cagliari, Italy: Coal handling system

Paris, France: Cement distribution hub

Catania, Italy: Cement storage facility

Bergamo, Italy: Pre-cast factory

Amsterdam, Netherlands: Readymix for port expansion

Lübeck, Germany: Import cement terminal

Milan, Italy: Readymix and Cement Mixture for Highways

Foggia, Italy: Waste treatment plant

EUROMECC S.r.l.
SS 192 Km 79
Casella Postale, 163
95045
Misterbianco (CT) Italia
Cod. Fiscale e P.IVA:
02671040877
Tel. +39 095 7130011
Fax +39 095 7130115
www.euromecc.com
sales@euromecc.com

Centrali di Betonaggio
Prefabbricazione
Misto Cementato e RCC
Silos e Terminal Marittimi per stoccaggio materiali pulverulenti
Impianti per il recupero del calcestruzzo
Impianti di inertizzazione
Filtri di depolverazione
Elevatori a Tazze
Nastri trasportatori
Mescolatori

Progetti "Chiavi in mano"

Batching plants
Plants for the precast industry
Plants for the cement mixture and RCC production
Silos & Marine terminals for bulk material storage
Concrete recycling systems
Waste inertisation systems
Dust filters
Bucket elevators
Conveyor belts
Mixers

Turnkey projects

Euromecc S.r.l. si riserva il diritto di variare senza preavviso i dati esposti quando vi siano giustificati motivi. I dati e le misure non sono quindi da ritenenersi impegnativi. Le illustrazioni possono contenere accessori e quindi non essere conformi alle versioni standard delle macchine.

Euromecc S.r.l. reserves the right to change the information contained herein without prior notice where it is considered justified. The data and dimensions are therefore not to be considered as binding. The illustrations may include accessories and therefore they could be slightly different from the standard versions of the equipment.